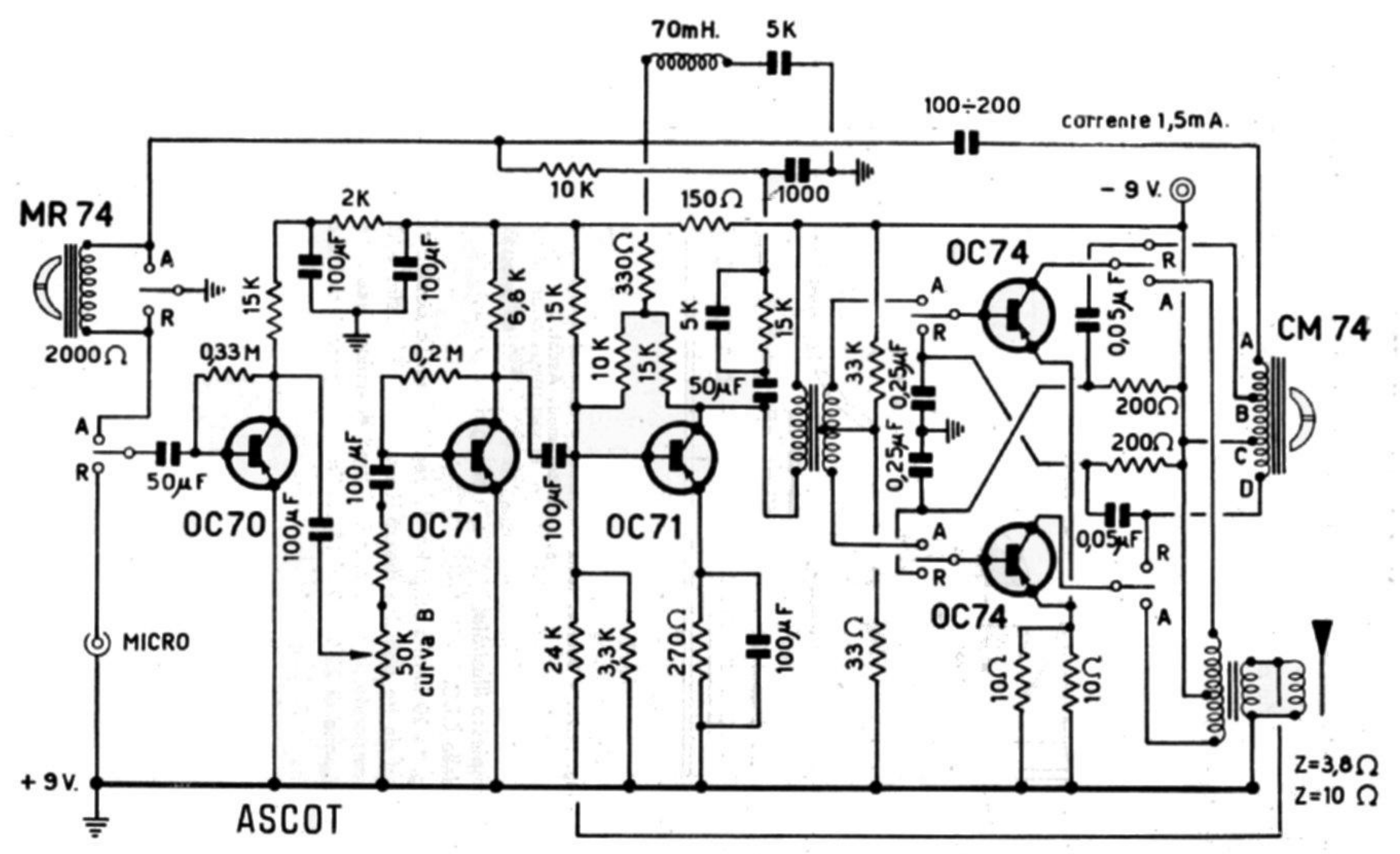

Fig. 14.19 – Complesso elettronico a transistor del registratore magnetico portatile mod. Ascot della GBC.

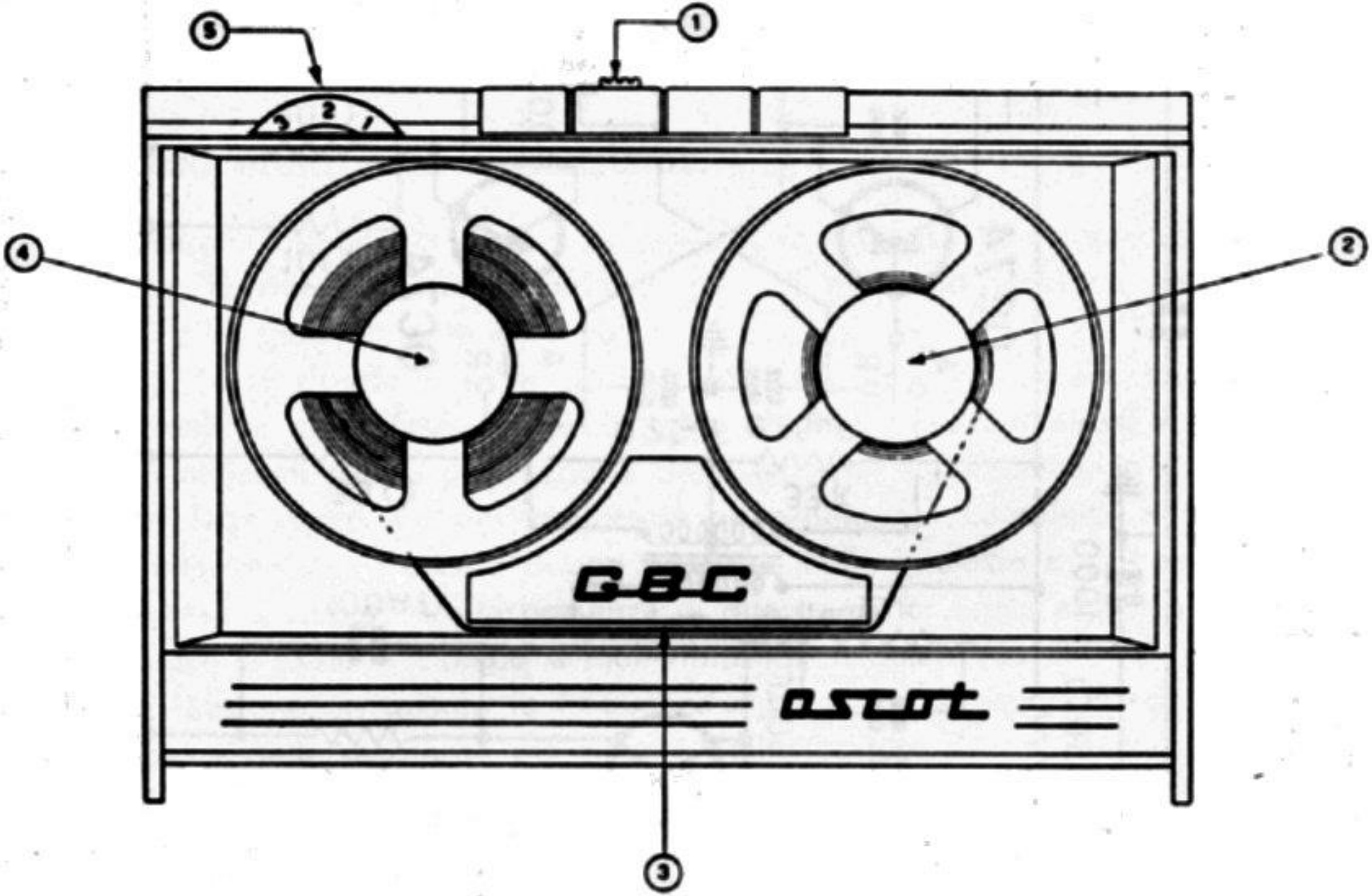
5
1
2
4
3
GBC
escort